SK

Ersatzteile . Spare Parts . Fournitures

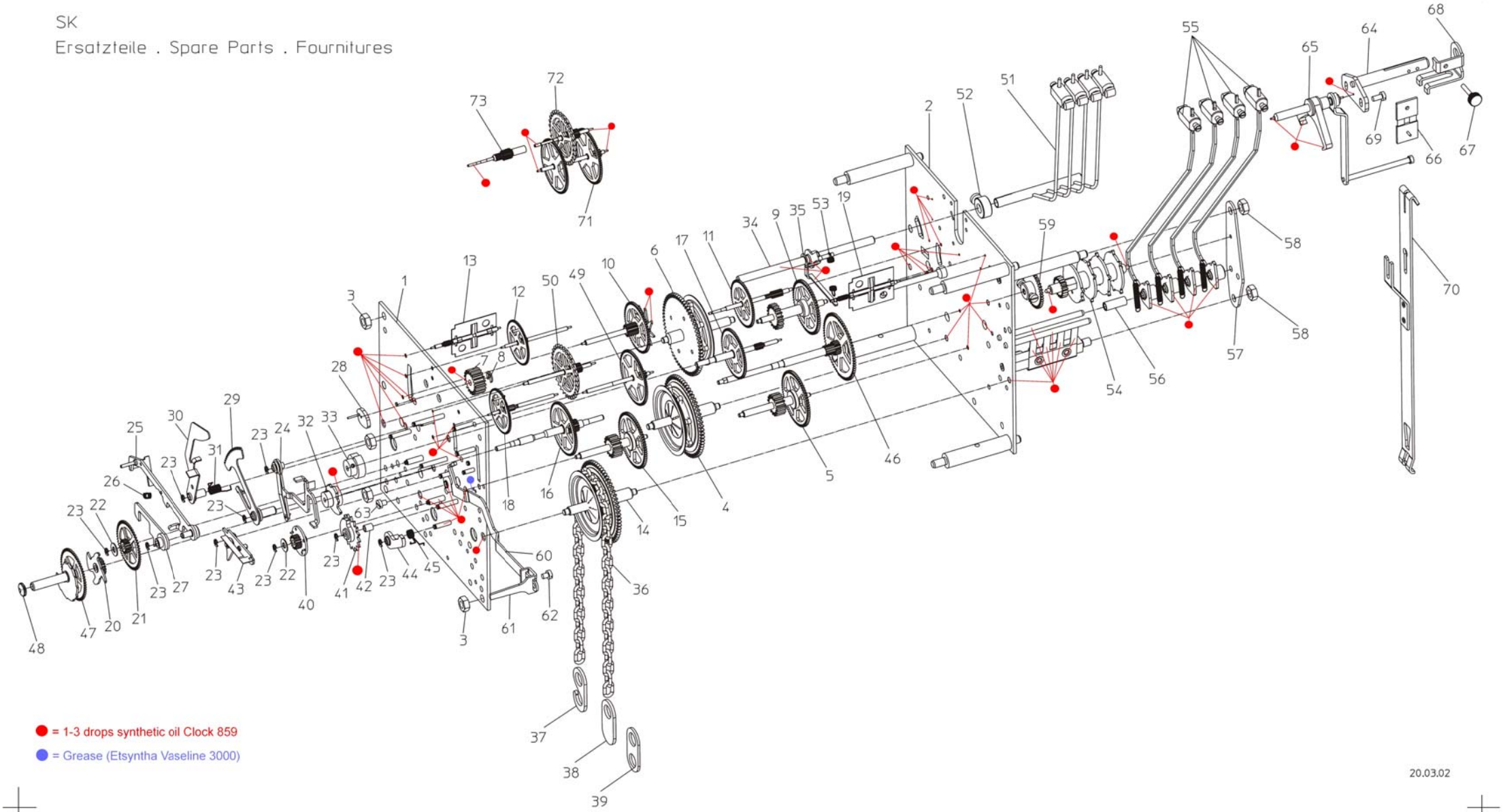

● = 1-3 drops synthetic oil Clock 859

● = Grease (Etsyntha Vaseline 3000)

20.03.02

SK
Ersatzteile . Spare Parts . Fournitures

Pos.	Benennung-Description	Artikel-Nr.
1	Vorderplatte vollst.	*
2	Hinterplatte vollst.	H-0251-000
3	Sechskantmutter M4	A-1082-000
4	Walzenrad Gehwerk vollst.	B-1360-000
5	Beisatzrad Gehwerk vollst.	B-1125-000
6	Walzenrad Stund vollst.	B-1364-000
7	Umkehrtrieb	G-0366-000
8	Sicherungsscheibe 2,3	C-0243-000
9	Beisatzrad Stund vollst.	B-1359-000
10	Nagelrad mit Stern vollst.	B-1131-000
11	Schöpferrad vollst.	B-0052-000
12	Flügelrad Stund vollst.	B-0141-000
13	Flügel Stund vollst.	B-0306-000
14	Walzenrad Viertel vollst.	B-1360-000
15	Beisatzrad Viertel vollst.	B-1132-000
16	Herzrad vollst.	B-1133-000
17	Fallenrad vollst.	B-1142-000
18	Flügelrad Viertel vollst.	B-0115-000
19	Flügel Viertel vollst.	B-0305-000
20	Vierteltrieb vollst.	B-1134-000
21	Wechselrad vollst.	B-0019-000
22	Unterlegscheibe 3,1x7x0,4	C-0269-000
23	Sicherungsscheibe 1,5	C-0242-000
24	Auslösung klein vollst.	B-1135-000
25	Auslösungseinheit vollst.	B-1136-000
26	Zugfeder	C-0654-000

Pos.	Benennung-Description	Artikel-Nr.
27	Regulierhebel vollst.	B-0037-000
28	Schöpfer vollst.	B-0309-000
29	Rechen vollst.	B-1137-000
30	Rechenhaken vollst.	B-0158-000
31	Drehfeder	C-0122-000
32	Einfallscheibe vollst.	B-0025-000
33	Fallenradscheibe vollst.	B-0308-000
34	Hammerwelle Stund vollst.	B-1143-000
35	Sicherungsscheibe 3,2	C-0244-000
36	Kette 1,6/1400	D-0677-000
37	Kettenhaken	D-0068-000
38	Kettenende	D-0113-000
39	Kettenende 2 Löcher	D-0093-000
40	Schaltscheibe vollst.	B-1163-000
41	Schaltstern vollst	B-1164-000
42	Hülse	A-0990-000
43	Abstellung vollst. Westm.	B-1165-000
44	Sperrklinke vollst.	B-1171-000
45	Drehfeder	C-0632-000
46	Minutenrad vollst.	*
47	Zeigerrad vollst.	*
48	Zeigermutter	A-0349-000
49	Zwischenrad vollst.	*
50	Gangrad vollst.	*
51	Hammerstiel Stund vollst.	B-0986-000
52	Stellring vollst.	C-0102-000

Pos.	Benennung-Description	Artikel-Nr.
53	Zugfeder	C-0016-000
54	Spielwalze vollst. Westm.	B-1146-000
55	Hammerstiel Viertel vollst.	B-0974-000
56	Distanzhülse	A-0306-000
57	Hammerwerkplatte	D-0573-000
58	Sechskantmutter M4	A-0490-000
59	Antriebsrad vollst.	B-1144-000
60	Abstellhebel	*
61	Schalthebelwinkel	*
62	Zyl.-Schraube M2,5x3	C-0384-000
63	Zyl.-Schraube M2,5x3	C-0553-000
64	Ankerbrücke vollst.	*
65	Anker mit Weiser vollst.	B-1128-000
66	Pendelfeder	*
67	Schraube für Pendelfeder	A-0654-000
68	Pendelfederschutz	D-0460-000
69	Zyl.-Schraube M2,5x5	C-0375-000
70	Pendelverlängerung vollst.	B-0444-000
71	Zwischenrad Sekunde vollst.	*
72	Gangrad Sekunde vollst.	*
73	Sekundentrieb vollst.	G-0381-000

Bei der Bestellung sind die folgenden Angaben zu machen :

1. Werktyp
2. Serien-Nr.
3. Artikel-Nr.

(Pendellänge: siehe Hinterplatine)
* Abhängig vom Werktyp

When ordering, please specify the following details :

1. Type of movement
2. Serial-No.
3. Part-No. (Art.-Nr.)

(see back plate for pendulum length)
* Dependent on the Type of movement

Veuillez s'il vous noter dans toutes vos commandes les details suivants :

1.Type de mouvement
2. No. de Serie
3. No. d' Article (Art.-Nr.)

(voir piece No 2 pour la longeur du balancier)
* Dependant de Type de mouvement

20.03.02